HERRAMIENTAS DE PRECISIÓN

» ruko perforadoras sacanúcleos y biseladora

RSH 1300

New at RUKO

Perforadora sacanúcleos portátil RSH 1300

Datos técnicos:

Consumo de electricidad:	1.300 Wattios
Potencia:	800 Wattios
Revoluciones nominales:	0 - 2000 rpm
Revoluciones en marcha en vacío:	3400 rpm
Peso:	3,4 kg
Asiento:	flexible de 5/8" x 16
Ajuste progresivo de las revoluciones:	✓
Marcha izquierda-derecha:	✓
Par del acoplamiento a fricción:	✓
Protección electrónica en caso de sobrecarga:	✓
Bloqueo antiarranque:	✓
Capacidad de taladro:	
Coronas de metal duro:	Ø 15,0 - 30,0 mm / ↧ 20,0 mm
Corona perforadora de metal duro universales:	Ø 15,0 - 30,0 mm / ↧ 20,0 mm
Coronas perforadoras de HSS-G:	Ø 12,0 - 60,0 mm / ↧ 2,5 mm
Coronas perforadoras de metal duro:	Ø 16,0 - 60,0 mm / ↧ 4,0 mm
Fluobroca:	M4 - M8
Terrajado:	bis M12
Voltage de entrada:	220 - 240 Voltios
De acuerdo con normas:	VDE, CEE

Equipamiento:

1 asiento flexible de 5/8" x 16, Art. N° 108 323
1 spray de corte de 200 ml, Art. N° 101 025
1 valija de material sintético

N° de artículo: 108 1300 RSH

El motor de gran potencia, las revoluciones que pueden ajustarse de manera óptima y el diseño ergonómico garantizan que la perforación resulte perfecta. La perforadora sacanúcloes portátil RUKO RSH 1300 es ideal para utilizarla rápìdamente y con flexibilidad.

① **Ajuste progresivo de las revoluciones**
Gracias al regulador progresivo de las revoluciones se pude adaptar la velocidad del corte a determinados procesos de trabajo de manera óptima.

② **Motor de alta potencia**
Permite avanzar rápidamente con el trabajo y las perforaciones de hasta 60,0 mm de diámetro.

③ **Marcha izquierda-derecha:**
cambio para corte de rosca hasta M 12.

④ **Par del acoplamiento a fricción**
Protege al operador y a la perforadora sacanúcleos portátil porque separa el lado de salida del lado de accionamiento en caso de sobrecarga.

⑤ **Protección electrónica en caso de sobrecarga**
Protege a la perforadora sacanúcleos portátil de daños.

⑥ **Bloqueo antiarranque:**
Evita que la máquina arranque automáticamente después de la sobrecarga.

Vista global de datos técnicos RS120 - RS 140e

New at RUKO

Datos técnicos	RS120	RS125*e*	RS130*e*	RS140*e*
Fuerza de tracción magnética	18.000 N	18.000 N	18.000 N	18.000 N
Consumo de electricidad	1.200 Wattios	1.200 Wattios	1.840 Wattios	1.840 Wattios
Revoluciones:	2 Velocidad	2 Velocidad	2 Velocidad	4 Velocidad
Revoluciones:	250 / 450 rpm	100-250 / 180-450 rpm	40-120 / 160-450 rpm	40-120 / 70-180 / 160-450 / 300-700 rpm
Regulador contínuo:	No	Si	Si	Si
Regulador Power:	No	No	No	Si
Marcha izquierda-derecha:	No	Si	No	Si
Alto:	600,0 - 675,0 mm	600,0 - 675,0 mm	600,0 - 680,0 mm	600,0 - 680,0 mm
Superficie de contacto:	240 x 108,0 mm	240 x 108,0 mm	240 x 108,0 mm	240 x 108,0 mm
Peso:	23,0 kg	23,0 kg	26,0 kg	26,0 kg
Elevación:	200,0 mm	200,0 mm	200,0 mm	200,0 mm
Asiento:	cono morse 2	cono morse 2	cono morse 3	cono morse 3
Brocas huecas:	Ø 12,0 - 60,0 mm	Ø 12,0 - 60,0 mm	Ø 12,0 - 100,0 mm	Ø 12,0 - 100,0 mm
Portabrocas:	3,0 - 16,0 mm	3,0 - 16,0 mm	3,0 - 16,0 mm	3,0 - 16,0 mm
Broca espiral DIN 338:	máx. Ø 16,0 mm	máx. Ø 16,0 mm	máx. Ø 16,0 mm	máx. Ø 16,0 mm
Broca espiral DIN 1897:	máx. Ø 16,0 mm	máx. Ø 16,0 mm	máx. Ø 16,0 mm	máx. Ø 16,0 mm
Broca espiral DIN 345:	máx. Ø 23,0 mm	máx. Ø 23,0 mm	máx. Ø 31,5 mm	máx. Ø 31,5 mm
Profundidad de corte de brocas huecas	110,0 mm	110,0 mm	110,0 mm	110,0 mm
Voltage de entrada	220 – 240 Voltios	220 – 240 Voltios	220 – 240 Voltios	220 – 240 Voltios
De acuerdo con normas	VDE, CEE	VDE, CEE	VDE, CEE	VDE, CEE
Desplazabilidad:	+/- 5,0 mm	+/- 5,0 mm	+/- 5,0 mm	+/- 5,0 mm
Radio de giro:	+/- 5°	+/- 5°	+/- 5°	+/- 5°
Corte de rosca:	No	Si	No	Si

Equipamiento	RS120	RS125*e*	RS130*e*	RS140*e*
	Maletín de transporte de plástico + carro	Maletín de transporte de plástico + carro	Maletín de transporte de plástico + carro	Maletín de transporte de plástico + carro
	Cuña extractora	Cuña extractora	Cuña extractora	Cuña extractora
	Cinta de seguridad	Cinta de seguridad	Cinta de seguridad	Cinta de seguridad
	Portabrocas n° de artículo 108 117 3,0 - 16,0 mm	Portabrocas n° de artículo 108 117 3,0 - 16,0 mm	Portabrocas n° de artículo 108 117 3,0 - 16,0 mm	Portabrocas n° de artículo 108 117 3,0 - 16,0 mm
	Recipiente con líquido refrigerante + rociador	Recipiente con líquido refrigerante + rociador	Recipiente con líquido refrigerante + rociador	Recipiente con líquido refrigerante + rociador
	Guantes de seguridad	Guantes de seguridad	Guantes de seguridad	Guantes de seguridad
	Gafas de seguridad	Gafas de seguridad	Gafas de seguridad	Gafas de seguridad
	Protección auditiva	Protección auditiva	Protección auditiva	Protección auditiva
	EasyLock n° de artículo 108 317	EasyLock n° de artículo 108 317	EasyLock n° de artículo 108 318	EasyLock n° de artículo 108 318

N° de artículo	108 0120 RS	108 0125 RS	108 0130 RS	108 0140 RS

Vista global de datos técnicos RS 5e - RS40e

RS5*e*	**RS10**	**RS25*e***	**RS40*e***
10.000 N	10.000 N	13.000 N	13.000 N
1.200 Wattios	1.120 Wattios	1.200 Wattios	1.840 Wattios
1 Velocidad	1 Velocidad	2 Velocidad	2 Velocidad
140 - 350 rpm	450 rpm	100-250 / 180-450 rpm	60 - 140 rpm / 200 - 470 rpm
Si	No	Si	Si
No	No	No	Si
No	No	Si	Si
182,0 mm	413,0 - 548,0 mm	408,0 - 598,0 mm	450,0 - 640,0 mm
160,0 x 80,0 mm	160,0 x 80,0 mm	190,0 x 90,0 mm	190,0 x 90,0 mm
11,0 kg	13,0 kg	18,0 kg	24,0 kg
38,0 mm	135,0 mm	190,0 mm	190,0 mm
vástago Weldon 19,0 mm	vástago Weldon 19,0 mm	cono morse 2	cono morse 3
Ø 12,0 - 35,0 mm	Ø 12,0 - 35,0 mm	Ø 12,0 - 60,0 mm	Ø 12,0 - 100,0 mm
–	1,0 - 13,0 mm	3,0 - 16,0 mm	3,0 - 16,0 mm
–	máx. Ø 10,0 mm	máx. Ø 13,0 mm	máx. Ø 16,0 mm
–	máx. Ø 13,0 mm	máx. Ø 16,0 mm	máx. Ø 16,0 mm
–	–	máx. Ø 20,0 mm	máx. Ø 31,5 mm
30,0 mm	30,0 mm	30,0 / 55,0 mm	30,0 / 55,0 mm
220 – 240 Voltios	220 – 240 Voltios	220 – 240 Voltios	220 – 240 Voltios
VDE, CEE	VDE, CEE	VDE, CEE	VDE, CEE
No	No	No	+/- 7,5 mm
No	No	No	+/- 20°
No	No	Si	Si

RS5*e*	**RS10**	**RS25*e***	**RS40*e***
Bolso de transporte textila	Maletín de transporte de plástico	Maletín de transporte de plástico	Maletín de transporte de plástico
Llave hexagonal	Llave hexagonal	Cuña extractora	Cuña extractora
Cinta de seguridad	Cinta de seguridad	Cinta de seguridad	Cinta de seguridad
–	Portabrocas n° de artículo 108 116 1,0 - 13,0 mm	Portabrocas n° de artículo 108 117 3,0 - 16,0 mm	Portabrocas n° de artículo 108 117 3,0 - 16,0 mm
–	Adaptador para mandril de taladro	Mandril cónico CM 2 / B16	Mandril cónico 3 / B16
Botella para refrigerante con Spray incl. soporte	Botella para refrigerante con Spray incl. soporte	Botella para refrigerante con Spray incl. soporte	Botella para refrigerante con Spray incl. soporte
	Porta asiento, N° 108 159	Porta asiento Cono morse n°2, N° 108 315	Porta asiento n° de artículo 108 316

108 006 RS	108 001 RS	108 005 RS	108 004 RS

RS120

Taladro de columna de base magnética RS120

Datos técnicos:

Fuerza de tracción magnética:	18.000 N
Consumo de electricidad:	1.200 Wattios
Revoluciones:	1. velocidad 250 rpm
	2. velocidad 450 rpm
Alto:	600,0 - 675,0 mm
Elevación:	200,0 mm
Superficie de contacto:	240,0 x 108,0 mm
Peso:	23,0 kg
Asiento:	cono morse 2
Portabrocas:	3,0 - 16,0 mm
Capacidad de taladro:	
Broca espiral (DIN 338):	máx. Ø 16,0 mm
Broca espiral (DIN 1897):	máx. Ø 16,0 mm
Broca espiral (DIN 345):	máx. Ø 23,0 mm
Brocas huecas:	Ø 12,0 - 60,0 mm
Profundidad de corte de brocas huecas:	110,0 mm
Voltage de entrada:	220 - 240 Voltios
De acuerdo con normas:	VDE, CEE

Equipamiento:

1 Maletín de transporte de plástico + carro
1 Cuña extractora
1 Cinta de seguridad
1 Portabrocas Ø 3,0 - 16,0 mm, n° de artículo 108 117
1 Recipiente con líquido refrigerante + rociador
1 Guantes de seguridad
1 Gafas de seguridad
1 Protección auditiva
1 EasyLock n° de artículo 108317

N° de artículo: 108 0120 RS

① **Vida útil extremadamente larga, debido al conducto interno del cable.**
Ya no se puede ni dañar ni ensuciar.

② **Motor de alto rendimiento:**
para brocas huecas de hasta 60,0 mm.

③ **Una reductora de 2 reducciones** piñones dentados templados de precisión. Se puede poner en marcha a través de un botón de mando giratorio ergonómico.

④ Interruptores del **motor y del imán**
en posición ergonómica.

⑤ **Ajuste de precisión**
Desplazamiento de ± 5 mm
Rango de rotación de ± 5°

⑥ **Imán**
Fuerte imán con una capacidad de adhesión magnética de 18.000 N

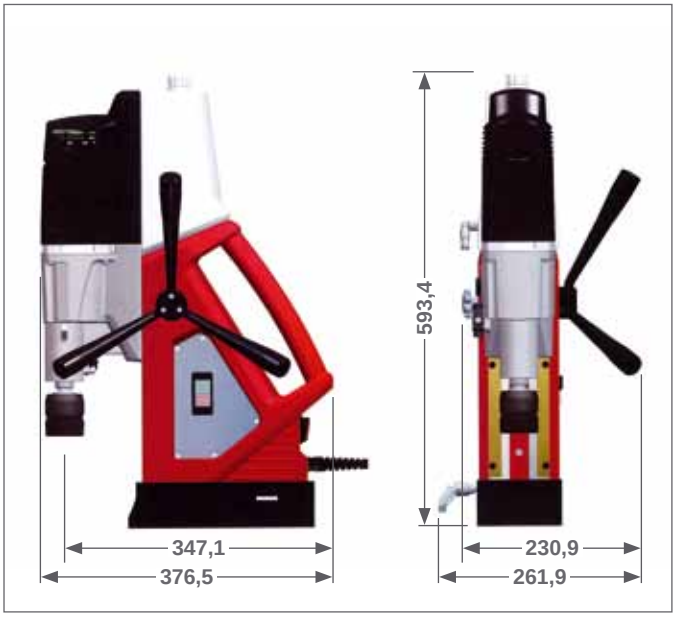

RS125e

Taladro de columna de base magnética RS125e

Datos técnicos:

Fuerza de tracción magnética:	18.000 N
Consumo de electricidad:	1.200 Wattios
Revoluciones:	1. velocidad 100 - 250 rpm
	2. velocidad 180 - 450 rpm
Alto:	600,0 - 675,0 mm
Elevación:	200,0 mm
Superficie de contacto:	240,0 x 108,0 mm
Peso:	23,0 kg
Asiento:	cono morse 2
Portabrocas:	3,0 - 16,0 mm
Capacidad de taladro:	
Broca espiral (DIN 338):	máx. Ø 16,0 mm
Broca espiral (DIN 1897):	máx. Ø 16,0 mm
Broca espiral (DIN 345):	máx. Ø 23,0 mm
Brocas huecas:	Ø 12,0 - 60,0 mm
Profundidad de corte de brocas huecas:	110,0 mm
Voltage de entrada:	220 - 240 Voltios
De acuerdo con normas:	VDE, CEE

Equipamiento:

1 Maletín de transporte de plástico + carro
1 Cuña extractora
1 Cinta de seguridad
1 Portabrocas Ø 3,0 - 16,0 mm, n° de artículo 108 117
1 Recipiente con líquido refrigerante + rociador
1 Guantes de seguridad
1 Gafas de seguridad
1 Protección auditiva
1 EasyLock n° de artículo 108317

N° de artículo: 108 0125 RS

① **Vida útil extremadamente larga, debido al conducto interno del cable.** Ya no se puede ni dañar ni ensuciar.

② **Motor de alto rendimiento:**
para brocas huecas de hasta 60,0 mm.

③ **Una reductora de 2 reducciones**
piñones dentados templados de precisión. Se puede poner en marcha a través de un botón de mando giratorio ergonómico.

④ Interruptores del **motor y del imán** en posición ergonómica.

⑤ **Regulador contínuo:**
El regulador contínuo de revoluciones permite realizar un óptimo ajuste de la velocidad de corte.

⑥ **Marcha izquierda-derecha:**
cambio para corte de rosca hasta M 30.

⑦ **Ajuste de precisión**
Desplazamiento de ± 5 mm
Rango de rotación de ± 5°

⑧ **Imán**
Fuerte imán con una capacidad de adhesión magnética de 18.000 N

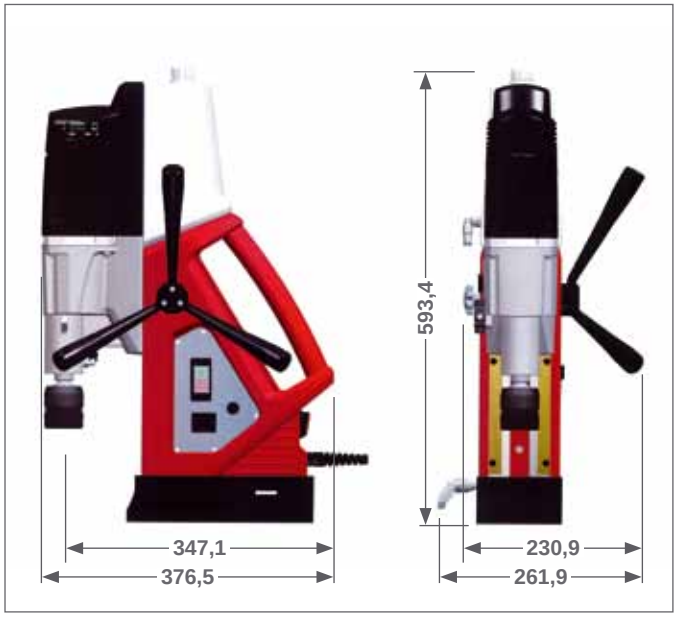

RS130e

New at RUKO

Taladro de columna de base magnética RS130e

Datos técnicos:

Fuerza de tracción magnética:	18.000 N
Consumo de electricidad:	1.840 Wattios
Revoluciones:	1. velocidad 40 - 120 rpm
	2. velocidad 160 - 450 rpm
Alto:	600,0 - 680,0 mm
Elevación:	200,0 mm
Superficie de contacto:	240,0 x 108,0 mm
Peso:	26,0 kg
Asiento:	cono morse 3
Portabrocas:	3,0 - 16,0 mm
Capacidad de taladro:	
Broca espiral (DIN 338):	máx. Ø 16,0 mm
Broca espiral (DIN 1897):	máx. Ø 16,0 mm
Broca espiral (DIN 345):	máx. Ø 31,5 mm
Brocas huecas:	Ø 12,0 - 100,0 mm
Profundidad de corte de brocas huecas:	110,0 mm
Voltage de entrada:	220 - 240 Voltios
De acuerdo con normas:	VDE, CEE

Equipamiento:

1 Maletín de transporte de plástico + carro
1 Cuña extractora
1 Cinta de seguridad
1 Portabrocas Ø 3,0 - 16,0 mm, n° de artículo 108 117
1 Recipiente con líquido refrigerante + rociador
1 Guantes de seguridad
1 Gafas de seguridad
1 Protección auditiva
1 EasyLock n° de artículo 108 318

N° de artículo: 108 0130 RS

① **Vida útil extremadamente larga, debido al conducto interno del cable.**
Ya no se puede ni dañar ni ensuciar.

② **Motor de alto rendimiento:**
para brocas huecas de hasta 100,0 mm.

③ **Una reductora de 2 reducciones**
piñones dentados templados de precisión. Se puede poner en marcha a través de un botón de mando giratorio ergonómico.

④ Interruptores del **motor y del imán** en posición ergonómica.

⑤ **Regulador contínuo:**
El regulador contínuo de revoluciones permite realizar un óptimo ajuste de la velocidad de corte.

⑥ **Ajuste de precisión**
Desplazamiento de ± 5 mm
Rango de rotación de ± 5°

⑦ **Imán**
Fuerte imán con una capacidad de adhesión magnética de 18.000 N

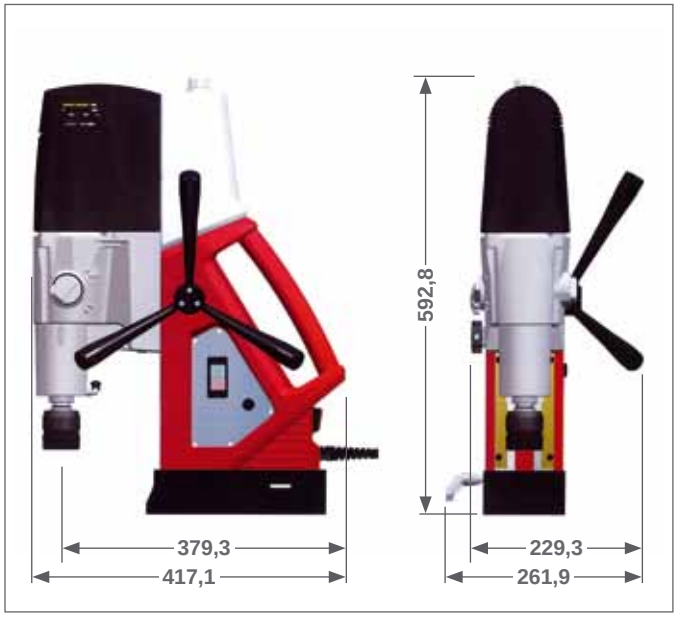

RS140e

New at RUKO

Taladro de columna de base magnética RS140e

Datos técnicos:

Fuerza de tracción magnética:	18.000 N
Consumo de electricidad:	1.840 Wattios
Revoluciones:	1. velocidad 40 - 120 rpm
	2. velocidad 70 - 180 rpm
	3. velocidad 160 - 450 rpm
	4. velocidad 300 - 700 rpm
Alto:	600,0 - 680,0 mm
Elevación:	200,0 mm
Superficie de contacto:	240,0 x 108,0 mm
Peso:	26,0 kg
Asiento:	cono morse 3
Portabrocas:	3,0 - 16,0 mm
Capacidad de taladro:	
Broca espiral (DIN 338):	máx. Ø 16,0 mm
Broca espiral (DIN 1897):	máx. Ø 16,0 mm
Broca espiral (DIN 345):	máx. Ø 31,5 mm
Brocas huecas:	Ø 12,0 - 100,0 mm
Profundidad de corte de brocas huecas:	110,0 mm
Voltage de entrada:	220 - 240 Voltios
De acuerdo con normas:	VDE, CEE

Equipamiento:

1 Maletín de transporte de plástico + carro
1 Cuña extractora
1 Cinta de seguridad
1 Portabrocas Ø 3,0 - 16,0 mm, n° de artículo 108 117
1 Recipiente con líquido refrigerante + rociador
1 Guantes de seguridad
1 Gafas de seguridad
1 Protección auditiva
1 EasyLock n° de artículo 108 318

N° de artículo: 108 0140 RS

① **Vida útil extremadamente larga, debido al conducto interno del cable.**
Ya no se puede ni dañar ni ensuciar.

② **Motor de alto rendimiento:** para brocas huecas de hasta 100,0 mm.

③ **Una reductora de 4 reducciones** piñones dentados templados de precisión. Se puede poner en marcha a través de un botón de mando giratorio ergonómico.

④ Interruptores del **motor y del imán** en posición ergonómica.

⑤ **Regulador contínuo:**
El regulador contínuo de revoluciones permite realizar un óptimo ajuste de la velocidad de corte.

⑥ **Regulador Power:**
El regulador Power de revoluciones permite ajustar el momento de giro del motor.

⑦ **Marcha izquierda-derecha:** cambio para corte de rosca hasta M 30.

⑧ **Ajuste de precisión**
Desplazamiento de ± 5 mm
Rango de rotación de ± 5°

⑨ **Imán**
Fuerte imán con una capacidad de adhesión magnética de 18.000 N

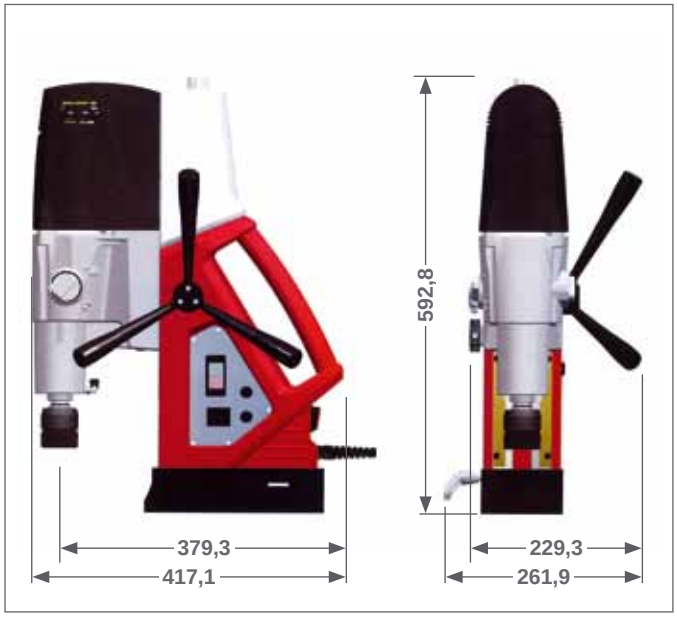

RS5e

Taladro angular para brocas huecas RS5e

Datos técnicos:

Fuerza de tracción magnética:	10.000 N
Consumo de electricidad:	1.200 Wattios
Revoluciones:	140 - 350 rpm
Alto:	182,0 mm
Elevación:	38,0 mm
Superficie de contacto:	160,0 x 80,0 mm
Peso:	11,0 kg
Asiento:	vástago Weldon 19,0 mm (3/4")
Capacidad de taladro:	
Brocas huecas:	hasta Ø 35,0 mm
Profundidad de corte de brocas huecas:	30,0 mm
Voltage de entrada:	230 Volt
De acuerdo con normas:	VDE, CEE

Equipamiento:

1 Bolso de transporte textil incluye 2 cajas de plástico para almacenar
1 Perno de expulsión Ø 6,35 x 70,0 mm n° de artículo 108 344
1 Botella para refrigerante con Spray n° de artículo 108 101
1 Cinta de seguridad
1 Manual de instrucciones

N° de artículo: 108 006 RS

① **Alimentación definida del líquido refrigerante:**
mediante la refrigeración interna, se garantizan cortes limpios y una alta durabilidad de las herramientas.

② **Motor de alto rendimiento:**
para brocas huecas de hasta Ø 35,0 mm.

③ **Imán:** 10.000 N

④ **Regulador contínuo:**
El regulador contínuo de revoluciones permite realizar un óptimo ajuste de la velocidad de corte.

⑤ **Apto para diestros y zurdos:**
El mango en forma de estrella se puede montar con facilidad del lado derecho al izquierdo..

RS5e en una vista general:

- Aunque tiene poca altura de construcción, es posible utilizar brocas huecas con un corte de profundidad de 30,0 mm.
- La robusta carcaza de la máquina, garantiza una larga vida útil.
- La caja de engranaje es de fundición de aluminio, por ello, es una máquina de bajo peso; pero a la vez, mantiene la estabilidad necesaria.
- En el engranaje angular están contruídas las ruedas cónicas templadas con dentadura en espiral que procuran una marcha suave y una larga vida útil.
- Los cojinetes de alta precisión tienen dimensiones generosas, y por eso, los husillos de trabajo encajados sobre 5 puntos reciben las fuerzas axiales y radiales.
- La precisa guía del eje nervado del husillo de trabajo, asegura larga durabilidad y buena transmisión de las fuerzas.
- El sistema de refrigeración situado en el interior se ocupa de un óptimo enfriamiento de la herramienta y de una larga duración de la misma.
- Por el regulador electrónico de revoluciones, se pueden coordinar las revoluciones al diámetro de la herramienta.

RS10

Taladro de columna de base magnética RS10

Datos técnicos:

de tracción magnética:	10.000 N
Consumo de electricidad:	1.120 Wattios
Revoluciones:	450 rpm
Alto:	413,0 - 548,0 mm
Elevación:	135,0 mm
Superficie de contacto:	160,0 x 80,0 mm
Peso:	13,0 kg
Asiento:	vástago Weldon 19,0 mm (3/4")
Salida de la reductora:	M14
Portabrocas:	1,0 - 13,0 mm con adaptador
Capacidad de taladro:	
Broca espiral (DIN 338):	máx. Ø 10,0 mm
Broca espiral (DIN 1897):	máx. Ø 13,0 mm
Brocas huecas:	hasta Ø 35,0 mm
Profundidad de corte de brocas huecas:	30,0 mm
Voltage de entrada:	230 Voltios
De acuerdo con normas:	VDE, CEE

Equipamiento:

1 Maletín de transporte de plástico
1 Portabrocas 1,0 - 13,0 mm n° de artículo 108 116
1 Adaptador para mandril de taladro n° de artículo 108 115
1 Botella para refrigerante con Spray incl. soporte n° de artículo 108 101
1 Llave hexagonal para asiento Weldon
1 Cinta de seguridad + 1 Manual de instrucción
1 con porta asiento n° de artículo 108 159 para brocas huecas con vástago Weldon

N° de artículo: 108 001 RS

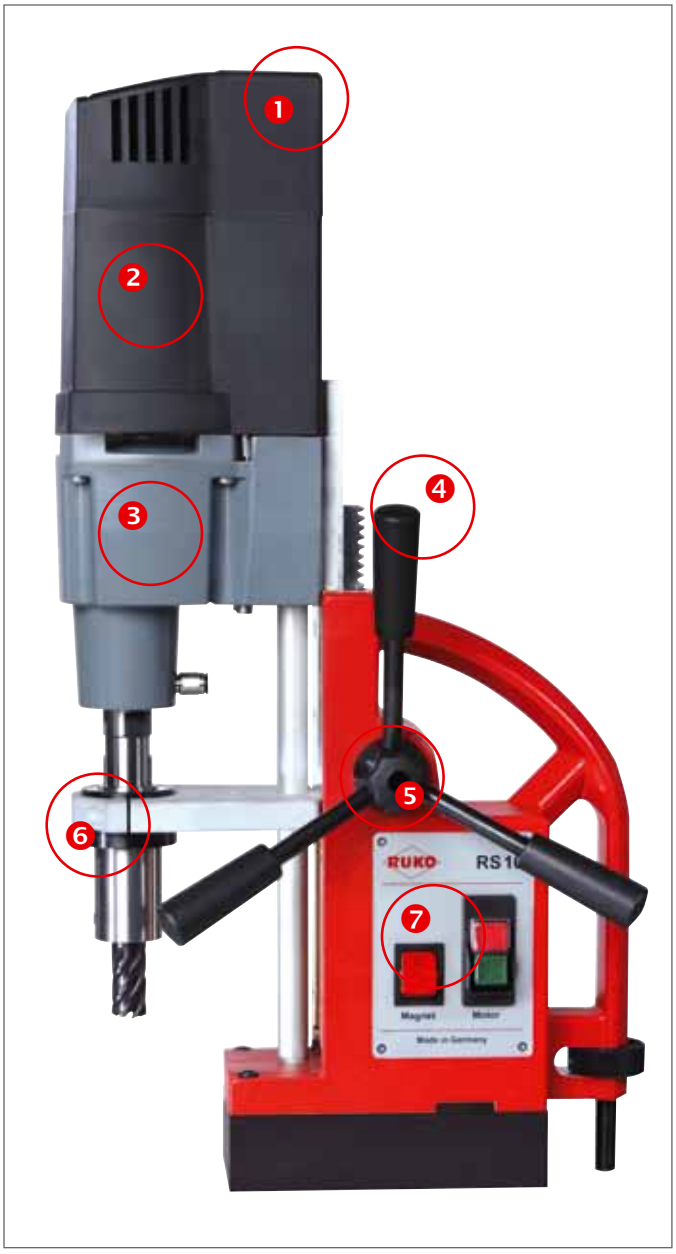

① **Carcasa de plástico muy robusta.**

② **Motor de alto rendimiento:**
para brocas huecas de hasta 35,0 mm.

③ **Transmisión:**
Engranajes templados de alta precisión.

④ **Buena manejabilidad una**
manija de forma ergonómica.

⑤ **Apto para diestros y zurdos.**
El mango en forma de estrella se puede montar con facilidad del lado derecho al izquierdo.

⑥ **El estribo de sujeción**
facilita el uso de otros porta asientos.

⑦ **La electrónica montada es insensible** a las oscilaciones de la tensión eléctrica y otras influencias.

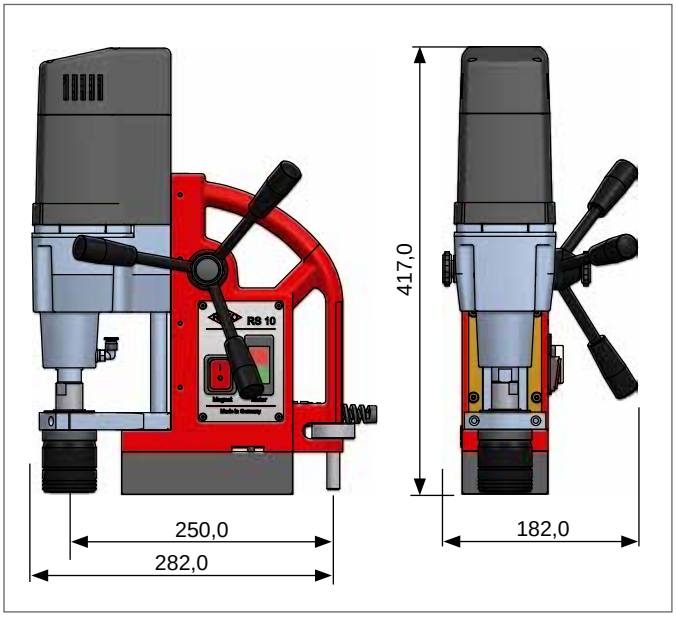

RS25e

Taladro de columna de base magnética RS25e

Datos técnicos:

Fuerza de tracción magnética RS25e:	13.000 N
Consumo de electricidad:	1.200 Wattios
Revoluciones:	1. velocidad 100 - 250 rpm 2. velocidad 180 - 450 rpm
Alto:	408,0 - 598,0 mm
Elevación:	190,0 mm
Superficie de contacto RS25e:	190,0 x 90,0 mm
Peso RS25e:	18,0 kg
Asiento:	cono morse 2
Portabrocas:	3,0 - 16,0 mm
Capacidad de taladro:	
Broca espiral (DIN 338):	máx. Ø 13,0 mm
Broca espiral (DIN 1897):	máx. Ø 16,0 mm
Broca espiral (DIN 345):	máx. Ø 20,0 mm
Brocas huecas:	hasta Ø 60,0 mm
Profundidad de corte de brocas huecas:	30,0 / 55,0 mm
Corte de rosca	hasta M 20
Voltage de entrada:	230 Voltios
De acuerdo con normas:	VDE, CEE

Equipamiento:

1 Maletín de transporte de plástico
1 Cuña extractora
1 Portabroca 3,0 - 16,0 mm n° de artículo 108 117
1 Mandril cónico 2 / B16 n° de artículo 108 120
1 Botella para refrigerante con Spray incl. soporte n° de artículo 108 101
1 Cinta de seguridad
1 Manual de instrucciones
1 con porta asiento n° de artículo 108 315 para brocas huecas con vástago Weldon

N° de artículo: 108 005 RS

① **Vida útil extremadamente larga, debido al conducto interno del cable.** Ya no se puede ni dañar ni ensuciar.

② **Motor de alto rendimiento:**
para brocas huecas de hasta 60,0 mm.

③ **El apoyo adicional ajustable manualmente,**
incrementa la adherencia del imán.

④ **Una reductora de dos reducciones**
con piñones dentados templados de precisión. Se puede poner en marcha a través de un botón un de mando giratorio ergonómico.

⑤ Interruptores del **motor y del imán** en posición ergonómica.

⑥ **Regulador contínuo:**
El regulador contínuo de revoluciones permite realizar un óptimo ajuste de la velocidad de corte.

⑦ **Marcha izquierda-derecha:**
cambio para corte de rosca hasta M 20.

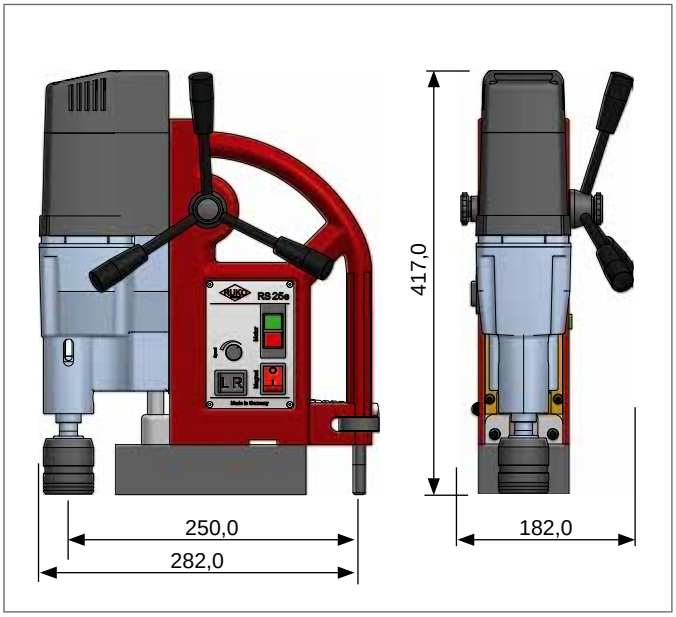

RS40e

Taladro de columna de base magnética RS40*e*

Datos técnicos:

Fuerza de tracción magnética RS40e:	13.000 N
Consumo de electricidad:	1.840 Wattios
Revoluciones:	1. velocidad 60-140 rpm
	2. velocidad 200-470 rpm
Alto:	450,0 - 640,0 mm
Elevación:	190,0 mm
Superficie de contacto RS40e:	190,0 x 90,0 mm
Peso RS40e:	24,0 kg
Asiento:	cono morse 3
Portabrocas:	3,0 - 16,0 mm
Capacidad de taladro:	
Broca espiral (DIN 338):	máx. Ø 16,0 mm
Broca espiral (DIN 1897):	máx. Ø 16,0 mm
Broca espiral (DIN 345):	máx. Ø 31,5 mm
Brocas huecas:	Ø 12,0 - 100,0 mm
Profundidad de corte	
de brocas huecas:	30,0 / 55,0 mm
Corte de rosca:	hasta M 30
Voltage de entrada:	230 Voltios
De acuerdo con normas:	VDE, CEE

Equipamiento:

1 Maletín de transporte de plástico
1 Cuña extractora
1 Portabroca 3,0 - 16,0 mm n° de artículo 108 117
1 Mandril cónico 3 / B16 n° de artículo 108 121
1 Botella para refrigerante con Spray incl. soporte n° de artículo 108 101
1 Cinta de seguridad
1 Manual de instrucciones
1 con porta asiento n° de artículo 108 316 para brocas huecas con vástago Weldon

N° de artículo:

① **Onda electrónica plena para regulación** de revolucionest.

② **Motor de alto rendimiento:** para brocas huecas de hasta 100,0 mm.

③ **Una reductora de dos reducciones** con ruedas dentadas de presición y templado. Se puede poner en marcha a atravésde un boto un de mando giratorio ergonómico

④ El apoyo adicional ajustable manualmente, incrementa la adherencia del imán.

⑤ **Regulador contínuo:** El regulador contínuo de revoluciones permite realizar un óptimo ajuste de la velocidad de corte.

⑥ **Regulador Power:** El **regulador Power** de revoluciones permite ajustar el momento de giro del motor.

⑦ **Marcha izquierda-derecha:** cambio para corte de rosca hasta M 30.

⑧ **La regulación adicional RUKO:** posibilita un posicionamiento de 20° ángulo y por 15,0 mm de longitud cuando el imán está fijo. Ventaja: sin volcar la máquina en el imán.

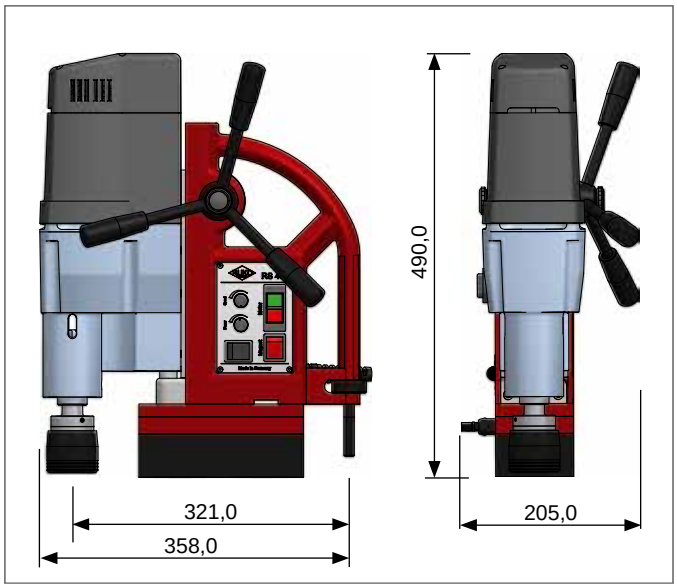

RKF10

New at RUKO

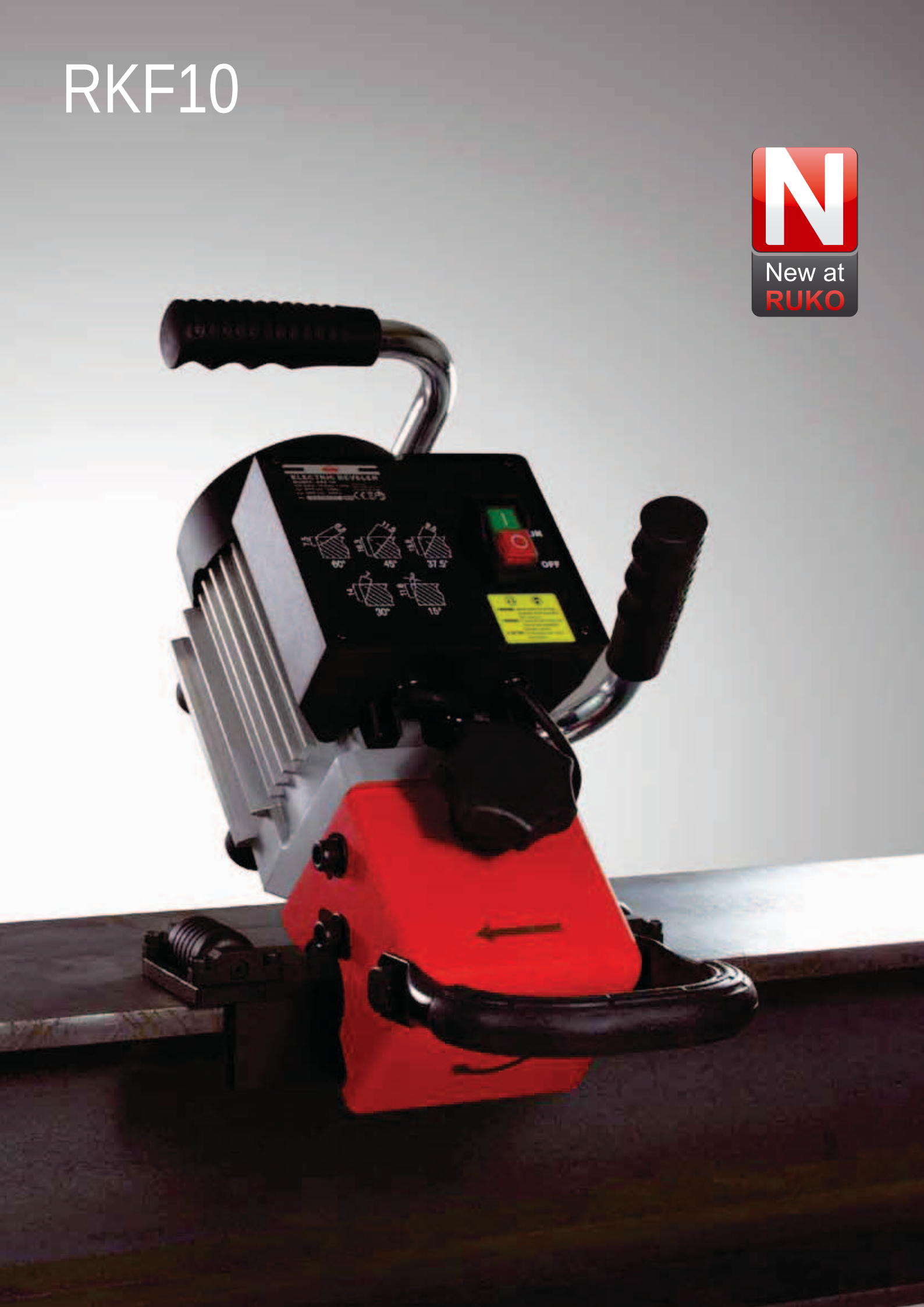

Biseladora RKF10

Datos técnicos:

Medidas (largo, profundidad, alto):	475 mm x 296 mm x 247 mm
Consumo:	1100 vatios
Tensión de alimentación:	230 V / 50 Hz, 110 V / 60 Hz
Carga nula rpm:	60 Hz: 3600, 50 Hz: 3000
Peso neto:	19,3 k (42,46 libras)
Ajuste del ángulo:	60,0 grados / 6,5 mm
	45,0 grados / 11,5 mm
	37,5 grados / 9,5 mm
	30,0 grados / 7,0 mm
	15,0 grados / 3,0 mm

Equipamiento:

- Llave torx
- Llave de mandril
- Perno de trinquete de la broca
- Asiento de herramienta
- 12 placas de corte de metal duro
- Llave hexagonal M 8
- Llave hexagonal M 3
- Llave de boca de anillo M 32
- Llave de 27mm x 24mm

N° de artículo: 104 010 RKF

Con dos rodillos guía adicionales para que el desplazamiento sea estable y silencioso.

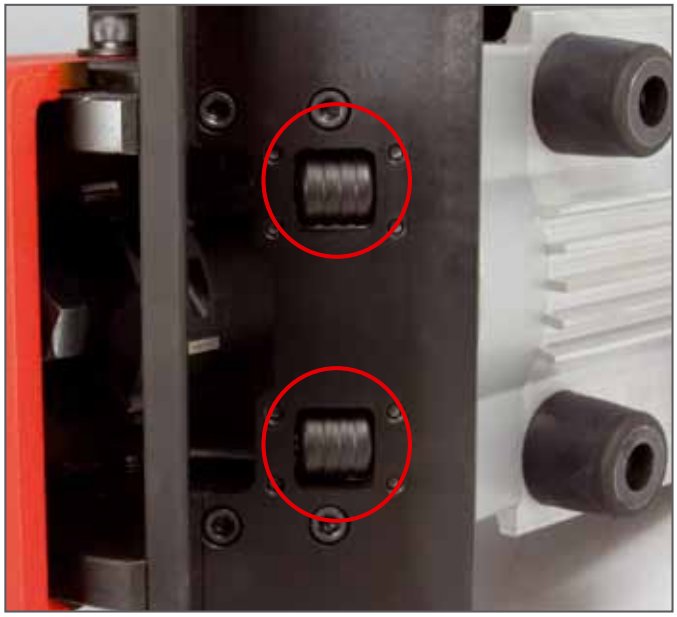

Telefax-Bestellformular, bitte kopieren.

Fax-Bestell-Hotline:
+49 (0) 70 31 / 68 00 - 24

An:
RUKO GmbH Präzisionswerkzeuge
Auftragsbearbeitung

Absender:

Kundennummer: _____

Sachbearbeiter: _____

BESTELLUNG

Menge	Bezeichnung	Artikel-Nr.

Menge	Bezeichnung	Artikel-Nr.

Online RUKO Präzisionswerkzeuge bestellen - Tag und Nacht!
Informieren Sie sich kostenlos über die Nexmart Online Plattform unter www.nexmart.de,
der Bestellplattform für den Fachhandel.

Es gelten unsere allgemeinen Verkaufs- und Lieferbedingungen.

§ 1.) Geltungsbereich

1. Die Leistungen und Angebote der RUKO GmbH Präzisionswerkzeuge (nachfolgend Lieferer genannt) erfolgen ausschließlich aufgrund dieser Verkaufs- und Lieferbedingungen. Diese gelten auch für alle künftigen Geschäfte mit den Vertragspartnern (nachfolgend Besteller genannt), selbst wenn sie nicht nochmals ausdrücklich vereinbart werden. Die nachstehenden Verkaufs- und Lieferbedingungen gelten ausschließlich. Entgegenstehende oder von unseren Verkaufs- und Lieferbedingungen abweichende Bedingungen des Bestellers erkennt er nicht an, es sei denn, der Lieferer hätte ausdrücklich schriftlich ihrer Geltung zugestimmt. Sämtliche Vereinbarungen, die zwischen dem Lieferer und dem Besteller zwecks Ausführung dieses Vertrages getroffen werden, sind in diesem Vertrag schriftlich niederzulegen. Zusätzliche mündliche Vereinbarungen wurden zwischen den Vertragsparteien nicht getroffen. Spätestens mit der Entgegennahme der Ware oder Leistung gelten diese Bedingungen als angenommen.
2. Unsere Verkaufs- und Lieferbedingungen gelten nur gegenüber Unternehmern im Sinne des § 310 BGB.

§ 2.) Angebote und Vertragsschluss

1. Die Angebote des Lieferers sind freibleibend. Annahmeerklärungen und sämtliche Bestellungen bedürfen zu ihrer Rechtswirksamkeit unserer schriftlichen Bestätigung. Das gleiche gilt für Ergänzungen, Abänderungen oder Nebenabreden. Sofern die Übersendung einer Auftragsbestätigung unterbleibt, kommt der Vertrag gleichwohl zustande, wenn der Lieferer aufgrund der Bestellung ausliefert und der Besteller die Ware abnimmt.
2. Zeichnungen, Abbildungen, Maße, Gewichte oder sonstige Leistungsdaten sind nur verbindlich, wenn dies ausdrücklich und schriftlich vereinbart wird.
3. Geringfügige technische Änderungen während der Laufzeit eines Kataloges / einer (Netto-) Preisliste bleiben dem Lieferer vorbehalten.

§ 3.) Umfang der Lieferung

1. Für den Umfang der Lieferung ist die schriftliche Auftragsbestätigung des Lieferers maßgebend. Teillieferungen sind auf dem Lieferschein vermerkt. Nebenabreden und Änderungen bedürfen der schriftlichen Vereinbarung.
2. Sofern Sonderwerkzeuge in Auftrag gegeben werden, ist der Lieferer berechtigt, die Bestellmenge handelsüblich um bis zu 10% zu über- oder unterschreiten. Berechnet wird die Liefermenge.

§ 4.) Preise / Zahlungsbedingungen / Rücktritt

1. Sofern sich aus der Auftragsbestätigung nichts anderes ergibt, gelten die Preise des Lieferers, die sich grundsätzlich in Euro verstehen, „ab Werk / Lager“ (Incoterms 2000) zuzüglich Mehrwertsteuer in der jeweiligen gesetzlichen Höhe. Die Preise schließen Verpackungen, Fracht, Porto, Zölle, Gefahrengut- und Sicherheitszuschläge sowie Versicherung nicht mit ein. Diese werden gesondert in Rechnung gestellt. Ab einem Nettowarenwert von € 250.- erfolgt die Lieferung franko Empfangsstation im Inland oder frei deutsche Grenze. Soweit nichts anderes angegeben ist, hält sich der Lieferer an die im Angebot enthaltenen Preise 30 Tage ab Angebotsdatum gebunden.
2. Der Lieferer setzt eine Lieferung mit einem Mindestauftragswert in Höhe von € 250.- netto aus dem Inland bzw. € 250.- aus dem Ausland voraus. Bei Aufträgen, die diesen Mindestauftragswert unterschreiten, behält sich der Lieferer vor, die Auslieferung bis zum Erreichen des Mindestauftragswertes zurückzustellen oder eine Bearbeitungsgebühr von 10 % des Auftragswertes, mindestens jedoch € 8.- in Rechnung zu stellen. Etwaige Legalisierungskosten von Dokumenten sind, soweit bei Auslandsaufträgen erforderlich, in der Bearbeitungsgebühr nicht enthalten und werden zusätzlich in Rechnung gestellt. Dies gilt auch für die durch Akkreditivgeschäfte entstehenden Kosten.
3. Bei Eintritt einer wesentlichen Erhöhung der Beschaffungs- und Produktionskosten, wie insbesondere im Falle der Erhöhung von Materialbeschaffungskosten, Legierungszuschlägen, Lohn und Lohnnebenkosten sowie Energiekosten ist der Lieferer berechtigt, den Preis einseitig im Umfang der anteiligen Mehrkosten zu erhöhen, wenn zwischen dem Vertragsschluss mit dem Besteller und der vertraglich vorgesehenen Lieferung der Ware mehr als 30 Tage liegen. Bei einer Erhöhung des vertraglichen Preises um mehr als 10 Prozent ist der Besteller zum Rücktritt berechtigt, es sei denn der Lieferer weist eine wegen dieser Kosten am Markt durchgesetzte Preiserhöhung nach.
4. Frachtfrei gestellte Preise gelten nur unter der Voraussetzung offenen, ungehinderten Bahn-, Straßen-, Schiffs- und Flugverkehrs auf den in Betracht kommenden Bahnstrecken, Auto- und Wasserstraßen sowie Flugrouten.
5. Fehlfrachten ohne Verschulden des Lieferers gehen zu Lasten des Bestellers.
6. Die Rechnungen des Lieferers sind, soweit nicht Vorkasse vereinbart ist, sofort bei Lieferung fällig und zahlbar innerhalb von 30 Tagen nach Lieferung und Zugang der Rechnung ohne Abzug. Bei Zahlung innerhalb von 10 Tagen werden, soweit der Besteller nicht mit der Begleichung von Forderungen in Verzug ist, 3 % Skonto gewährt. Maßgeblich ist der Tag der Gutschrift auf dem Konto des Lieferers. Mit Eintritt des Verzuges des Bestellers werden Jahreszinsen in Höhe von 8 Prozentpunkten über dem jeweiligen Basiszinssatz berechnet.
7. Vom Besteller angebotene Wechsel werden vom Lieferer nur erfüllungshalber sowie nach ausdrücklicher Vereinbarung und unter Voraussetzung ihrer Diskontierbarkeit akzeptiert. Diskontspesen werden vom Tage der Fälligkeit des Rechnungsbetrages an berechnet. Bei Wechseln und Schecks gilt der Tag ihrer Einlösung als Zahltag.
8. Werden Zahlungsbedingungen nicht eingehalten oder Umstände bekannt, die bei Ausübung des pflichtgemäßen kaufmännischen Ermessens des Lieferers begründete Zweifel an der Fähigkeit oder dem Willen des Bestellers zur Erfüllung seiner vertraglichen Verpflichtungen entstehen lassen, und zwar auch solche Tatsachen, die schon bei Vetragsschluss vorlagen, dem Lieferer jedoch nicht bekannt waren oder bekannt sein müssten, so ist der Lieferer unbeschadet weiterer gesetzlicher Rechte berechtigt, die Weiterarbeit an laufenden Aufträgen oder die Belieferung einzustellen. Für noch ausstehende Lieferungen kann der Lieferer dann Vorauszahlungen verlangen und nach erfolglosem Verstreichen einer angemessenen Nachfrist nach seiner Wahl vom nicht erfüllten Vertragsteil oder vom ganzen Vertrag zurückzutreten. Der Besteller ist verpflichtet, dem Lieferer sämtliche durch die Nichtausführung des Vertrages entstehenden Schäden zu ersetzen.
9. Aufrechnungsrechte stehen dem Besteller nur zu, wenn seine Gegenansprüche rechtskräftig festgestellt, unbestritten oder von uns anerkannt sind. Außerdem ist er zur Ausübung eines Zurückbehaltungsrechtes nur insoweit befugt, als sein Gegenanspruch auf dem gleichen Vertragsverhältnis beruht.
10. Ohne besondere Vollmacht ist der Außendienst nicht berechtigt, Zahlungen zu empfangen.

§ 5.) Liefer- und Leistungszeit

1. Verbindliche Lieferzeiten müssen ausdrücklich und schriftlich als solche vereinbart werden. Bei sämtlichen sonstigen Lieferterminen handelt es sich lediglich um unverbindliche oder ungefähre Liefertermine und Lieferfristen, bei denen sich der Lieferer bemüht, diese einzuhalten.
2. Lieferfristen beginnen mit dem Datum der Auftragsbestätigung durch den Lieferer, jedoch nicht, bevor alle Einzelheiten der Ausführung der Lieferung geklärt sind und sämtliche vom Besteller zu erfüllenden Voraussetzungen vorliegen. Sofern der Besteller nach Auftragserteilung Änderungen verlangt, beginnt eine neue Lieferfrist erst mit der Bestätigung der Änderung durch den Lieferer.
3. Lieferungen vor Ablauf der Lieferzeit sind zulässig. Bei sofortiger Lieferung der Ware kann auf die Absendung einer Auftragsbestätigung verzichtet werden. Die Bestätigung kann in diesem Fall durch einen Lieferschein ersetzt werden.
4. Als Liefertag gilt der Tag der Meldung der Versandbereitschaft, andernfalls der Tag der Absendung der Ware. Auf Abruf bestellte Lieferungen sind innerhalb von sechs Monaten nach Auftragsbestätigung abzunehmen.
5. Der Lieferer ist zu Teillieferungen berechtigt. Jede Teillieferung gilt als selbstständiges Geschäft und begründet bei Störung der Vertragsabwicklung hinsichtlich anderer Teillieferungen weder Rechte des Lieferers, noch schränkt sie Rechte des Bestellers hinsichtlich noch ausstehender Teillieferungen oder in Ansehung des gesamten Vertrages ein.
6. Sofern der Lieferer in Lieferverzug gerät, muss der Besteller dem Lieferer zunächst eine angemessene Nachfrist zur Leistung setzen.
7. Bei Abrufaufträgen kann der Lieferer ab zwei Wochen nach Auftragsbestätigung eine verbindliche Einteilung verlangen. Kommt der Besteller diesem Verlangen nicht innerhalb dieser zwei Wochen nach oder gerät er in Annahmeverzug, ist der Lieferer berechtigt, eine zweiwöchige Nachfrist zu setzen und nach deren Ablauf vom Vertrag zurückzutreten und Schadensersatz zu fordern.
8. Sofern der Lieferer die Nichteinhaltung verbindlich zugesagter Termine zu vertreten hat, hat der Käufer Anspruch auf den Ersatz des ihm nachweisbar durch den Verzug des Lieferers entstandenen Schadens, jedoch nur bis zur Höhe von 0,5 % für jede vollendete Woche des Verzuges, insgesamt jedoch höchstens bis zu 5 % des Rechnungswertes der vom Verzug betroffenen Lieferungen und Leistungen. Diese Beschränkung gilt nicht für Schäden aus der Verletzung des Lebens, des Körpers oder der Gesundheit, die auf einer vorsätzlichen oder fahrlässigen Pflichtverletzung eines gesetzlichen Vertreters oder Erfüllungsgehilfen des Lieferers beruhen und auch nicht für sonstige Schäden, sofern diese auf einer vorsätzlichen oder grob fahrlässigen Pflichtverletzung eines gesetzlichen Vertreters oder Erfüllungsgehilfen des Lieferers beruhen.

§ 6.) Versand und Gefahrübergang

1. Soweit nichts Abweichendes schriftlich vereinbart ist, erfolgt der Versand unversichert auf Gefahr und auf Kosten des Bestellers. Die Wahl des Transportweges und des Transportmittels bleibt dem Lieferer vorbehalten. Der Lieferer ist berechtigt, Lieferungen im Namen und für Rechnung des Bestellers zu versichern. Die Gefahr des zufälligen Untergangs oder der zufälligen Verschlechterung der Ware geht mit Übergabe der zu liefernden Ware an den Besteller oder dessen Beauftragten, den Spediteur, den Frachtführer oder die sonst zur Ausführung der Versendung bestimmten Personen, spätestens wenn die Ware das Werk oder Lager des Lieferers bestimmungsgemäß verlässt auf den Besteller über.
2. Sofern sich die Versendung der Ware dadurch verzögert, dass der Lieferer aus einem vom Besteller zu vertretenden Grund von seinem Zurückbehaltungsrecht Gebrauch macht, geht die Gefahr spätestens ab Datum der Mitteilung der Versandbereitschaft auf den Besteller über.
3. Ist eine Abnahme vorgesehen oder vereinbart, so erfolgt diese nach Maßgabe näherer Vereinbarungen im Lieferwerk sofort nach Meldung der Versandbereitschaft. Die Kosten der Abnahme trägt der Besteller. Erfolgt die Abnahme trotz angemessener Fristsetzung nicht oder verzichtet der Besteller auf sie, so ist der Lieferer berechtigt, die Ware ohne Abnahme zu versenden oder auf Kosten und Gefahr des Bestellers zu verwahren.
4. Versandfertig gemeldete Ware muss unverzüglich abgerufen werden. Anderenfalls ist der Lieferer berechtigt, sie nach seiner Wahl zu versenden oder auf Kosten und Gefahr des Bestellers zu lagern.

§ 7.) Gewährleistung, Schadenersatz

1. Der Besteller ist verpflichtet, die gelieferte Ware unverzüglich auf offensichtliche Mängel, die ohne Weiteres auf fallen, zu untersuchen. Zu den offensichtlichen Mängeln zählen auch das Fehlen von Handbüchern sowie erhebliche, leicht sichtbare Beschädigungen der Ware. Ferner sind Fälle hierunter zu fassen, in denen eine andere Sache oder eine zu geringe Menge geliefert werden. Solche offensichtlichen Mängel sind bei dem Lieferer unverzüglich, spätestens jedoch innerhalb von 8 Tagen nach Lieferung schriftlich zu rügen. Bei Anlieferung erkennbare Mängel müssen zudem dem Transportunternehmen gegenüber gerügt und die Aufnahme der Mängel von diesem veranlasst werden.
2. Mängel, die erst später offensichtlich werden, müssen beim Lieferer unverzüglich, spätestens jedoch innerhalb von 8 Tagen nach dem Erkennen durch den Anwender schriftlich gerügt werden. Bei Verletzung der Rügepflicht durch den Besteller gilt die Ware in Ansehung des betreffenden Mangels als genehmigt.
3. Mängel der gelieferten Waren einschließlich Minderlieferungen sowie inhaltliche Mängel der Handbücher und sonstiger Unterlagen werden vom Lieferer nach Wahl des Bestellers durch kostenfreie Nachbesserung oder Ersatzlieferung behoben. Im Falle der Ersatzlieferung ist der Besteller verpflichtet, die mangelhafte Sache zurück zugewähren.
4. Kann der Mangel nicht innerhalb angemessener Frist behoben werden oder ist die Nachbesserung oder Ersatzlieferung aus sonstigen Gründen als fehlgeschlagen anzusehen, kann der Besteller nach seiner Wahl Herabsetzung der Vergütung (Minderung) verlangen oder vom Vertrag zurücktreten.
5. Die Haftung des Lieferers für leicht fahrlässige Pflichtverletzung wird ausdrücklich ausgeschlossen. Diese Beschränkung gilt nicht für Schäden aus der Verletzung des Lebens, des Körpers oder der Gesundheit, die auf einer vorsätzlichen oder fahrlässigen Pflichtverletzung eines gesetzlichen Vertreters oder Erfüllungsgehilfen des Lieferers beruhen oder Ansprüche nach dem Produkthaftungsgesetz.
6. Gewährleistungsansprüche, Haftungsansprüche sowie sonstige vertragliche Ansprüche gegen den Lieferer verjähren ein Jahr ab dem gesetzlichen Verjährungsbeginn. Dies gilt nicht bei einer Haftung wegen Vorsatzes und wenn die Ware entsprechend ihrer üblichen Verwendungsweise für einen Bauwerk verwendet worden ist und dessen Mangelhaftigkeit verursacht hat.
7. Retouren, die nicht auf der Mangelhaftigkeit der Kaufsache beruhen, berechtigen nicht zum Rücktritt und sind nur nach ausdrücklicher Genehmigung der Geschäftsleitung oder nach besonderer Vereinbarung zulässig. Werden Retouren hiernach zugelassen, so erfolgt eine Gutschrift nur unter Abzug von mindestens 25 % des Kaufpreises. Sämtliche Kosten der Rücklieferung gehen zu Lasten des Bestellers.

§ 8.) Verpackung, Packnorm und Haftungsfreistellungen des Lieferers

1. Soweit die Ware des Lieferers auf Euro-Paletten und / oder in Mehrwegverpackungen geliefert wird und in sofortiger Austausch bei Anlieferung nicht erfolgt, behält sich der Lieferer vor, die gelieferten Euro-Paletten und / oder Mehrwegverpackungen zum Marktpreis zu berechnen.
2. Diese Berechnung erfolgt nicht, wenn die vom Lieferer übersendeten Euro-Paletten und / oder Mehrwegverpackungen binnen drei Wochen nach Anlieferung in einem einwandfreien Zustand frachtfrei zurückgegeben werden. Die Euro-Paletten und Mehrwegverpackungen bleiben bis zu ihrer Bezahlung das Eigentum des Lieferers.
3. Der Besteller haftet für Beschädigungen und Verunreinigungen der Euro-Paletten bzw. Mehrwegverpackungen bis zur Rückgabe an den Frachtführer. Sofern der Besteller die Euro-Paletten bzw. die Mehrwegverpackungen oder Teile davon entweder nicht oder in einem Zustand zurück gibt, der eine Wiederherstellung der Einsatzfähigkeit mit angemessenen Mitteln nicht zulässt, so hat der Besteller dem Lieferer 75 % der Wiederbeschaffungskosten gleichartiger, neuer Euro-Paletten bzw. Mehrwegverpackungen bzw. Teile davon zu ersetzen.
4. Besteller, die die Verpackungen des Lieferers für „gefährliche Güter“ im Sinne von § 2 des Gesetzes zur Beförderung gefährlicher Güter verwenden, sind verpflichtet, dem Lieferer vor Auftragserteilung detailliert über alle mit den zu verpackenden Gütern verbundenen Gefahren vollständig zu informieren. Sollte der Lieferer gemäß § 12 Abs. 5 Ziff. 2 des vorgenannten Gesetzes schadensersatzpflichtig werden, weil der Besteller seiner Informationspflicht nicht ausreichend nachgekommen ist, so ist der Besteller verpflichtet, den Lieferer von etwaigen hieraus erwachsenden Ansprüchen freizustellen.
5. Soweit Produkte des Lieferers nur in einer entsprechenden Verpackungseinheit lieferbar sind, behält sich der Lieferer vor, auf die nächst höhere Menge der Verpackungseinheit aufzurunden oder einen Aufschlag in Höhe von 10 % zu berechnen.
6. Der Druck EAN-Strich-Code erfolgt nach dem derzeit gültigen Stand der Technik. Weitergehende Zusagen, insbesondere Aussagen über Leseergebnisse an den Kassen des Handels, können wegen etwaiger Einflüsse auf die Strich-Codes nach Verlassen des Werkes / Lagers des Lieferers und mangels einheitlicher Mess- und Lesetechnik nicht gegeben werden. Druckfehler bei derartigen EAN-Code-Aufdrucken auf den Kartonagen oder Einzelartikeln verpflichten den Lieferer nicht zum Schadensersatz einschließlich eines etwaigen Mangelfolgeschadens, es sei denn, der gesetzliche Vertreter des Lieferers oder Erfüllungsgehilfen des Lieferers hätten grob fahrlässig oder vorsätzlich gehandelt.

§ 9.) Eigentumsvorbehalt

1. Der Lieferer behält sich das Eigentum an der gelieferten Ware (nachfolgend „Kaufsache“) vor, bis alle Forderungen des Lieferers aus der Geschäftsverbindung mit dem Besteller beglichen sind.
2. Der Besteller hat die gelieferte Kaufsache auf eigene Kosten ausreichend, insbesondere gegen Diebstahl, Bruch-, Feuer-, Wasser und sonstige Schäden zum Neuwert zu versichern, sofern der Warenwert über 500 € liegt. Der Besteller hat die vorbehaltene Ware pfleglich zu behandeln, insbesondere die vorgesehenen Wartungs- und Benutzungshinweise zu beachten.
3. Bei Pfändungen oder sonstigen Eingriffen Dritter hat der Besteller den Lieferer unverzüglich schriftlich zu benachrichtigen, damit der Lieferer seine Eigentumsrechte durchsetzen kann.
4. Der Besteller ist berechtigt, die Kaufsache im gewöhnlichen Geschäftsverkehr weiter zu verkaufen. Andere Verfügungen, insbesondere Verpfändungen oder Einräumung von Sicherungseigentum, sind ihm nicht gestattet.
5. Wird die Kaufsache bei Weiterveräußerung vom Dritterwerber nicht sofort vollständig bezahlt, ist der Besteller verpflichtet, nur unter Eigentumsvorbehalt an den Dritterwerber weiter zu veräußern.
6. Die Berechtigung zur Weiterveräußerung der Kaufsache entfällt, wenn der Besteller seine Zahlung einstellt oder gegenüber dem Lieferer in Zahlungsverzug gerät.
7. Der Besteller tritt bereits jetzt an den Lieferer alle Forderungen einschließlich Sicherheiten und Nebenrechte in Höhe des mit dem Lieferer vereinbarten Rechnungs-Endbetrages einschließlich Mehrwertsteuer ab, die dem Besteller aus der Weiterveräußerung der Kaufsache gegen seinen Abnehmer oder Dritten erwachsen und zwar unabhängig davon, ob die Kaufsache ohne oder nach Verarbeitung weiterverkauft worden ist. Zur Einziehung dieser Forderung bleibt der Besteller auch nach der Abtretung ermächtigt. Diese Ermächtigung endet, wenn der Besteller seine Zahlungen einstellt oder gegenüber dem Lieferer in Zahlungsverzuggerät. In diesem Falle ist der Lieferer berechtigt, die Abtretung offen zu legen und die Forderung selbst einzuziehen.
8. Eine etwaige Verarbeitung oder Umbildung der Kaufsache wird stets für den Lieferer vorgenommen. Wird die Kaufsache mit anderen, nicht dem Lieferer gehörenden Gegenständen verarbeitet, so erwirbt der Lieferer das Miteigentum an der neuen Sache im Verhältnis des Rechnungswertes der Kaufsache zu den anderen verarbeiteten Gegenständen zum Zeitpunkt der Verarbeitung. Wird die Kaufsache mit anderen, dem Lieferer nicht gehörenden Gegenständen untrennbar vermischt, so erwirbt der Lieferer das Miteigentum an der neuen Sache im Verhältnis des Rechnungswertes der Kaufsache zu den anderen vermischten Gegenständen zum Zeitpunkt der Vermischung. Erfolgt die Vermischung in der Weise, dass die Sache des Bestellers als Hauptsache anzusehen ist, so gilt als vereinbart, dass der Besteller dem Lieferer anteilsmäßig Miteigentum überträgt. Der Besteller verwahrt das so entstandene Alleineigentum oder Miteigentum für den Lieferer. Für die durch Verarbeitung oder Vermischung entstehenden Sachen gilt im Übrigen das Gleiche wie für die unter Vorbehalt gelieferte Kaufsache.
9. Der Besteller tritt an den Lieferer zur Sicherung und bis zur Höhe des Rechnungswertes der Kaufsache auch diejenigen Forderungen ab, die dem Besteller durch die Verbindung der Kaufsache mit einem Grundstück gegen einen Dritten erwachsen.
10. Der Lieferer verpflichtet sich, die ihm zustehenden Sicherheiten auf Verlangen des Bestellers insoweit freizugeben, als der Marktwert der Sicherheiten bzw. Nennwert der zur Sicherheit abgetretenen Forderungen des Lieferers die zu sichernde Forderung um mehr als 50 % übersteigt. Dem Besteller steht es offen, eine etwaige Unangemessenheit der Freigabegrenze von 150 % im Einzelfall zu beweisen.

§ 10.) Freistellungsklausel

1. Der Besteller verpflichtet sich, bei einem beabsichtigten Weiterverkauf von Kaufsachen, die er vom Lieferer erworben hat, die gesetzlichen Ausfuhrbeschränkungen und sonstigen Bestimmungen, insbesondere das Kriegswaffenkontrollgesetz und das Ausfuhrgesetz, sowie internationale Handelsbeschränkungen, Boykotte und UN-Sanktionen zu befolgen.
2. Bei Weiterverkauf der vom Lieferer erworbenen Kaufsache stellt der Besteller den Lieferer von allen nach den genannten Gesetzen aufgrund der Verletzung der ihm obliegenden Verpflichtungen aus § 11 Abs.1 zulässigen Buß- und Ordnungsgeldern frei.

§ 11.) Anwendbares Recht, Gerichtsstand und Erfüllungsort

1. Für die Geschäfts- und Lieferbedingungen und die gesamten Rechtsbeziehungen zwischen dem Besteller und dem Lieferer gilt das Recht der Bundesrepublik Deutschland unter Ausschluss von UN-Kaufrecht.
2. Erfüllungsort ist der Sitz des Lieferers (Holzgerlingen).
3. Im Geschäftsverkehr mit Kaufleuten, juristischen Personen des öffentlichen Rechts oder bei öffentlich-rechtlichem Sondervermögen ist bei Klagen Gerichtsstand der Sitz des Lieferers. Dies gilt auch für Klagen im Wechsel und Scheckprozess. Der Sitz des Lieferers gilt auch dann zwischen dem Lieferer und dem Besteller als vereinbarter Gerichtsstand, falls der Besteller keinen allgemeinen Gerichtsstand in der Bundesrepublik Deutschland hat.

§ 12.) Salvatorische Klausel

Sollten einzelne Bestimmungen dieser Geschäftsbedingungen unwirksam sein, so gelten an dieser Stelle die Regeln des Handelsgesetzbuches und des Bürgerlichen Gesetzbuches in entsprechender Anwendung.

Stand 23.02.2009

« www.ruko.de »